The New E-Class

2016년 6월 23일 기준 업데이트된 컨텐츠 입니다.

Mercedes-Benz

The New E-Class in detail

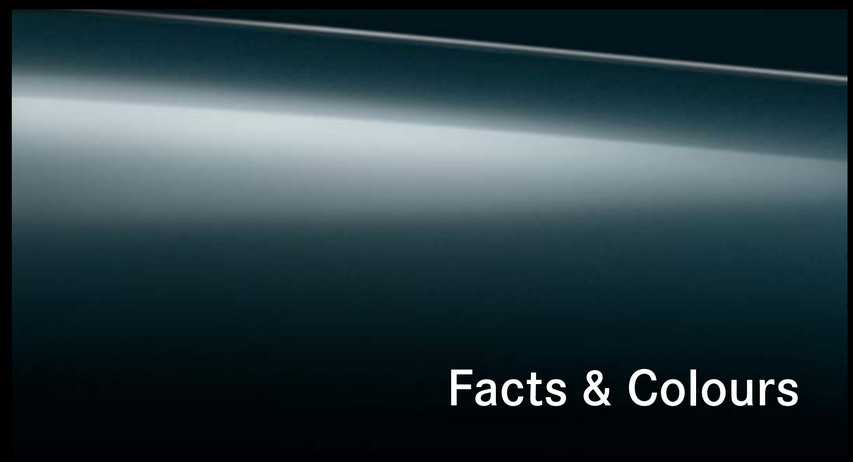

위대한 도약.

긴 보닛, 치켜 뜬 헤드램프, 좌 우 양쪽에 자리한 커다란 흡기구로 더 두드러져 보이는 앞 모습은 The New E-Class의 세련된 스포티함을 말해 줍니다.

Masterpiece of Intelligence.

뛰어난 솜씨로 도전을 해결하는 과정은 그야말로 하나의 예술 작업입니다. The New E-Class는 운전의 수고를 덜어주고 본능적으로 탑승자를 보호하는 새로운 드라이빙의 세계를 선보입니다.

직관적인 조작, 혁신적인 화면, 신형 와이드 스크린 콕핏(E300 이상 모델 기본사양)은 32.2Cm (12.3인치) 고해상도 평면 스크린 디스플레이로 구성되어 차의 주요 정보들이 컬러 그래픽으로 표시됩니다.

위험 없는
세상으로,

측면 충돌을 피할 수 없는 상황이라고 판단될 경우, PRE-SAFE® 임펄스 사이드(선택사양) 가 360° 전방위 안전을 위해 운전석과 동승석 시트, 허리 받침대의 공기 주머니들을 순식간에 팽창시켜 탑승자들의 몸을 자연히 차 문에서 좀 더 멀어지게 만듭니다.

길을
이끌다.

혁신적인 새로운 시스템 DRIVE PILOT(선택사양) 은 고속도로, 교외, 도심, 어떤 길에서도 스스로 가속과 감속을 조절하며 앞 차와의 거리를 자동으로 조절합니다 (시속 210km/h까지). DRIVE PILOT이 활성화되면 운전자는 브레이크나 엑셀레이터를 밟을 필요가 없고 스티어링 조종까지 도움을 받을 수 있습니다.

원하는 것만
느끼고 싶다.

선택사양인 AIR BODY CONTROL 멀티-챔버 에어 서스펜션 시스템은 가변식 댐퍼와 함께 뛰어난 승차감과 주행 역동성 두가지를 모두 만족시켜 줍니다.

구동 기술의 파워

E 300에 탑재된 신형 4기통 가솔린 엔진은 직렬 4기통 직분사 터보 가솔린 엔진입니다. 이 엔진의 가장 큰 장점은 Low-end torque로 터보레그가 없다고 해도 과언이 아닙니다. 란체스터 밸런서를 크랭크 샤프트 아래에 위치하여 진동을 최소화 하였으며, 아울러 최대의 효율과 CO_2 최소화를 위해 최적화된 인젝터가 최대 200bar의 압력으로 연료를 분사합니다.

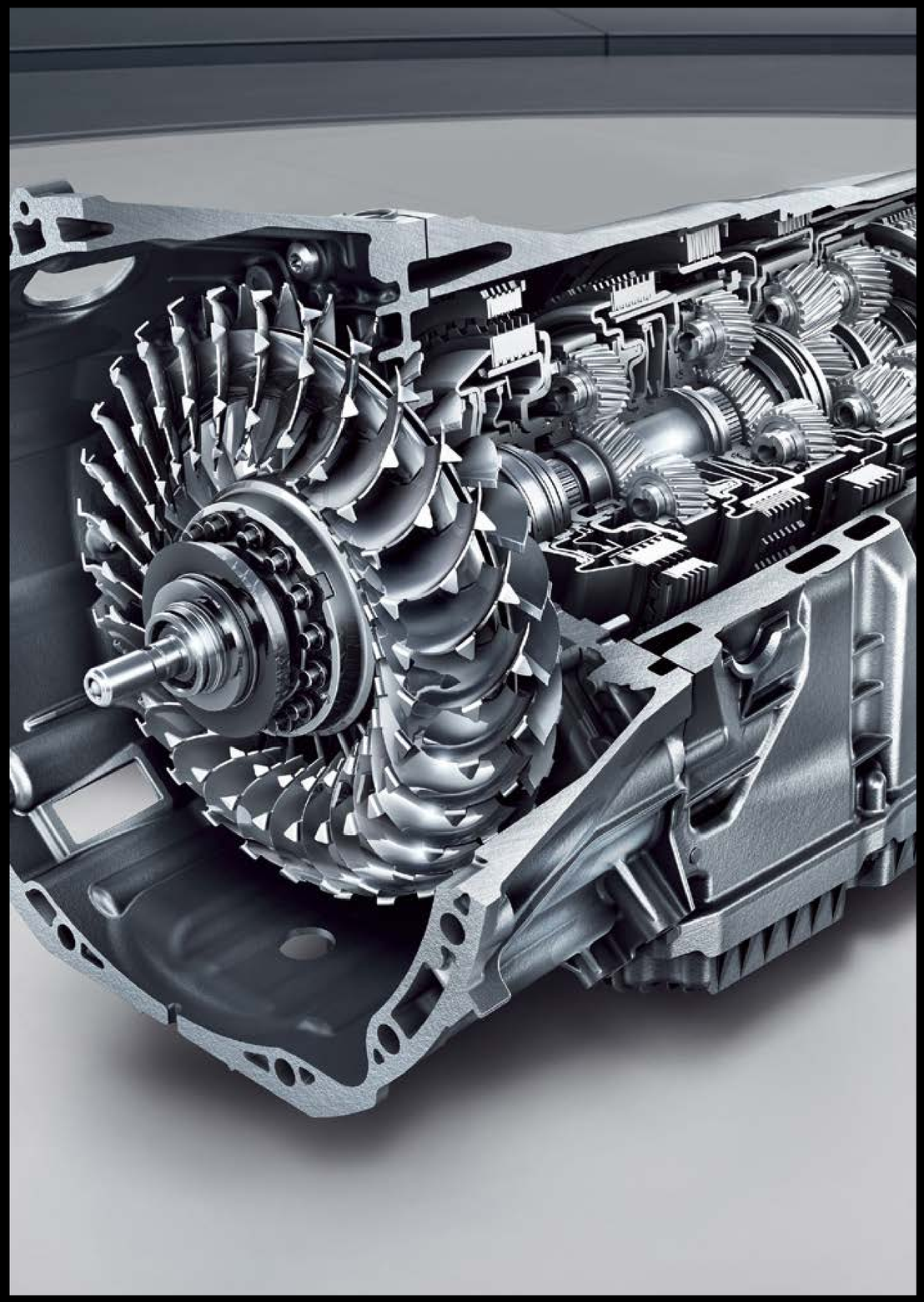

완벽한 파워를 이끌다. 9G-TRONIC.

새로운 차원의 효율성, 편안함, 역동성. The New E-Class는 전세계 프리미엄 세그먼트 최초로 **9G-TRONIC** (9단 자동 변속기)가 탑재되었습니다. 9G-TRONIC은 세로 배치형 엔진과 호흡을 맞추며 유체식 토크 컨버터가 사용됩니다. 뛰어난 효율성으로 연료 소모를 줄일 수 있으며, 기어비 단계가 촘촘하고 기어 변속이 빨라져서 응답성과 민첩성을 높여줍니다. 또한 변속 충격이 없는 부드러운 기어 변속을 자랑합니다.

하늘을 나는 편안함

The New E-Class 최초로 **AIR BODY CONTROL 에어 서스펜션** (선택사양)이 탑재 됩니다. 멀티-챔버 에어 서스펜션 시스템은 가변식 댐퍼를 사용해 승차감과 주행 역동성을 높여 줍니다. 가변식 댐핑 시스템은 현재 주행 조건과 노면 상태에 따라 각 바퀴의 댐핑력을 조절합니다. 특히, 댐퍼의 압축 밸브와 팽창 밸브를 분리 사용해 신속하고 정교하게 댐핑력을 조절할 수 있습니다. 또한 공기 제어식 지상고 조절 서스펜션 덕분에 차량의 적재량에 상관없이 지상고를 일정하게 유지할 수도 있고, 서스펜션을 조절해 지상고를 최대 50mm까지 높일 수도 있습니다.

취향에 따라 변속 스타일을 선택합니다.

센터콘솔의 **DYNAMIC SELECT** 컨트롤러로 원하는 변속 스타일을 선택할 수 있습니다. “컴포트” 변속 모드는 균형 잡힌 주행감을 제공합니다. “ECO”는 연료 소비 절감을 위해 모든 계수들이 조정됩니다. 다기능 디스플레이의 ECO 화면이 효율적인 주행 스타일을 유지할 수 있게 도와주고 관성 주행 기능(엔진 모델에 따라 상이하게 적용됨)이 추가됩니다. “스포츠”는 서스펜션의 자세를 낮추고, 댐퍼를 단단하고 스포티하게 튜닝하며(AIR BODY CONTROL 적용 시 가능) 변속 시점도 변경됩니다. “스포츠 플러스”는 스포티한 변속과 댐핑을 선보입니다. “인디비쥬얼”은 운전자가 자신의 취향대로 스티어링과 파워트레인, 서스펜션 등의 각 계수들을 설정할 수 있습니다.

최상의 안전을 위해

액티브 브레이크 어시스트는 시속 55km/h 주행 범위에서 차의 좌우에서 접근하는 보행자까지 인식하고 차를 세울 수 있습니다. 드라이빙 어시스턴스 패키지에 제공될 차세대 액티브 브레이크 어시스트는 시속 65 km/h까지로 작동 가능 범위가 늘어납니다. 범퍼에 장착된 레이더 센서와 앞 유리창 뒤쪽에 장착된 스테레오 카메라, 그리고 모든 교통 상황을 주시하고 분석하는 고성능 센서들이 서로 상호작용을 통해 주변을 살피고 긴급 상황에서 차를 제동시킵니다. 기능이 확대된 차세대 액티브 브레이크 어시스트는 선택 사양인 드라이빙 어시스턴스 패키지 플러스에 포함됩니다.

새 시대의 명작

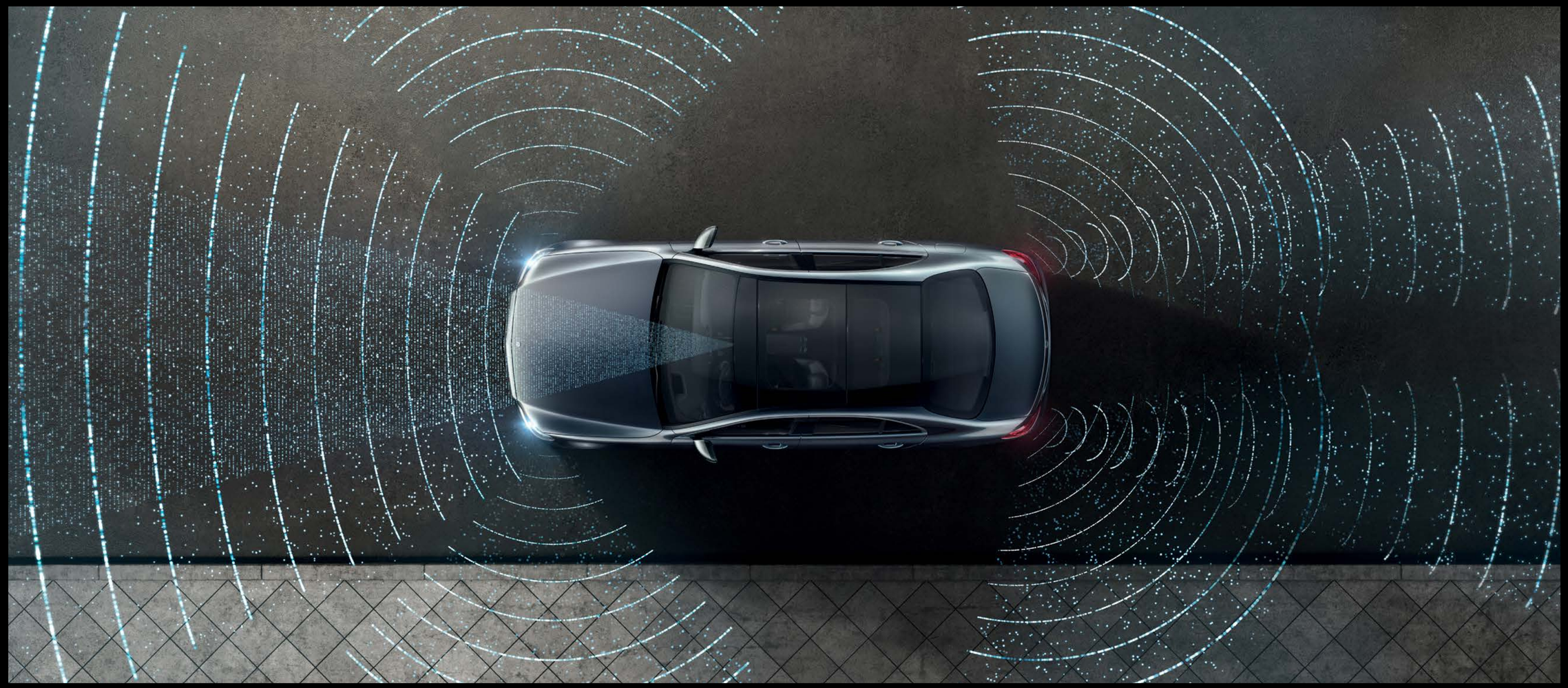

메르세데스-벤츠 인텔리전트 드라이브는 The New E-Class를 탑승자와 다른 도로 이용자들을 더욱 안전하게 보호하는 세계에서 가장 인텔리전트한 비즈니스 세단으로 탄생시켰습니다. 차량 주변을 완벽하게 커버할 수 있도록 체계적으로 센서 시스템을 강화하고, 능동적/수동적 안전 시스템과 주행 보조 시스템들을 The New E-Class에 맞춰 최적화하고 인터넷 연산 능력을 높이는 등의 추가 작업이 뒷받침 되었습니다. The New E-Class의 인텔리전트 드라이브는 운전자를 지원하는데 그치지 않습니다. 이제 스스로 나서서 위험한 상황을 해결해냅니다. 자율 주행과 무사고 운전을 향한 새로운 도약이 시작됩니다.

최상의 환경,
최고의 사운드

독일의 하이-엔드 오디오 브랜드인 **Burmester®**(선택사양)가 The New E-Class 모델에 탑재되었습니다. Burmester®만의 아름다운 소리를 총 590 와트의 출력을 내는 13대의 고성능 스피커와 9채널 DSP 엠프를 통해 표현하며, 탑승자의 귀를 즐겁게 해줍니다. 서라운드 기능으로 입체적인 음향을 자동차 안에서 가장 효과적으로 들려주며 앞좌석 또는 뒷좌석 특화 기능을 통해 어디서나 최상의 소리를 제공합니다.

선택사양인 **THERMOTROIC** (지능형 자동 에어컨디셔너 시스템)은 3구역 조절 기능과 세 가지 온도 스타일 조절이 가능해 개인적인 성향에 맞는 쾌적한 실내 환경을 누릴 수 있습니다.

Burmester® 서라운드 사운드 시스템은 13개의 고성능 스피커와 The New E-Class 내부 곳곳에 정교하게 튜닝된 디지털 및 아날로그 장치들로 최고급 Burmester® 사운드의 즐거움을 제공합니다.

밝고 아늑한 실내

쾌적하고 은은한 조명의 **엠비언트 라이트**(기본사양) 시스템은 실내에 독특한 분위기를 만들어냅니다. 특히 밤에는 The New E-Class 내부 디자인의 아름다운 라인이 조명 아래 드러나면서 널찍한 느낌을 줍니다. 64가지 색상을 선택할 수 있어 자신이 원하는 대로 조명을 연출할 수 있습니다. 또한 외부에 장착된 라이트와 함께 작동되며 차 문이 열리면, 탑승자를 환영하듯이 실내등이 켜집니다. **뒷좌석 벤치 시트** (E300 이상 모델 기본사양)는 등받이를 40/20/40으로 분할 가능합니다. 벤치 시트의 가운데 부분 만 따로 접을 수도 있고, 운전석 뒤쪽 시트와 같이 접을 수도 있습니다.

뒷좌석 열선 시트 (기본 사양)를 적용하면 뒷좌석 탑승자들도 추운 날씨에 따뜻하고 쾌적하게 시트를 유지할 수 있습니다. 뒷좌석 좌우 탑승자들은 버튼으로 시트 온도를 3단계로 조절할 수 있습니다.

더욱 자신 있게 AVANTGARDE

AVANTGARDE 라인은 화려한 취향을 드러냅니다. 차별화된 디자인의 전면 범퍼가 눈길을 사로 잡습니다. 크롬과 알루미늄으로 마감된 트림 디자인들이 역동적인 면모를 부각시켜 줍니다.

더욱 럭셔리하게 EXCLUSIVE

EXCLUSIVE 라인은 메르세데스-벤츠가 선보이는 현대적 고급스러움을 표방합니다. 클래식한 라디에이터 그릴과 보닛 끝에 자리 한 메르세데스 스타가 눈길을 끕니다. EXCLUSIVE 라인의 스타일을 담아낸 인테리어는 세 가지 매력적인 칼라 컨셉을 선보입니다.

더욱 스타일리시하게 Night 패키지

Night 패키지는 The New E-Class의 화려한 디자인 요소들을 블랙으로 강조해줍니다. AVANTGARDE 라인 외장에 스포티한 면모를 강렬하게 더해줍니다.

Wheels

R96 18인치 5-스포크 라이트 알로이 휠 (E 220 d AV 기본사양)

상기 이미지는 실제 차량과 다를 수 있습니다.

Wheels

R31 18인치 그레이 투톤 5-스포크 라이트 알로이 휠 (E 300 AV/ E300 4M AV 기본사양)

상기 이미지는 실제 차량과 다를 수 있습니다.

Wheels

R54 18인치 트윈-5-스포크 라이트 알로이 휠 (E 220 d Excl / E 300 Excl / E 300 4M Excl 기본사양)

상기 이미지는 실제 차량과 다를 수 있습니다.

Wheels

04R 18인치 블랙 투톤 멀티-스포크 라이트 알로이 휠 (E 220 d Excl / E 300 Excl / E 300 4M Excl 선택사양)

상기 이미지는 실제 차량과 다를 수 있습니다.

Wheels

22R 18인치 그레이 투톤 트윈-5-스포크 라이트 알로이 휠 (E 300 / E 300 4M 선택사양)

상기 이미지는 실제 차량과 다를 수 있습니다.

Wheels

R10 18인치 블랙 투톤 트윈-5-스포크 라이트 알로이 휠 (E 300 AV / E 300 4M AV night package 선택사양)

상기 이미지는 실제 차량과 다를 수 있습니다.

Upholstery

Leather – 201 Black

상기 이미지는 실제 차량과 다를 수 있습니다.

Upholstery

Leather – 214 Nut Brown/Black

상기 이미지는 실제 차량과 다를 수 있습니다.

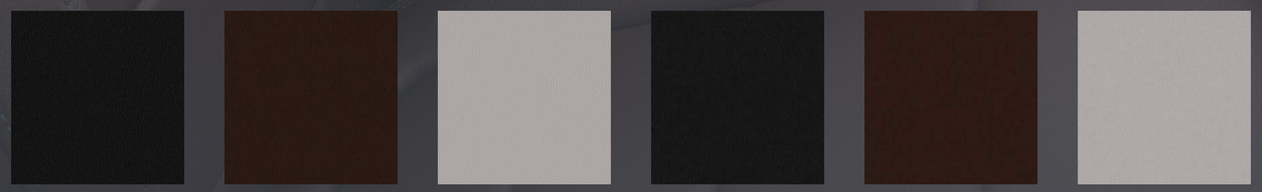

Upholstery

Leather – 215 Macchiato Beige/Black

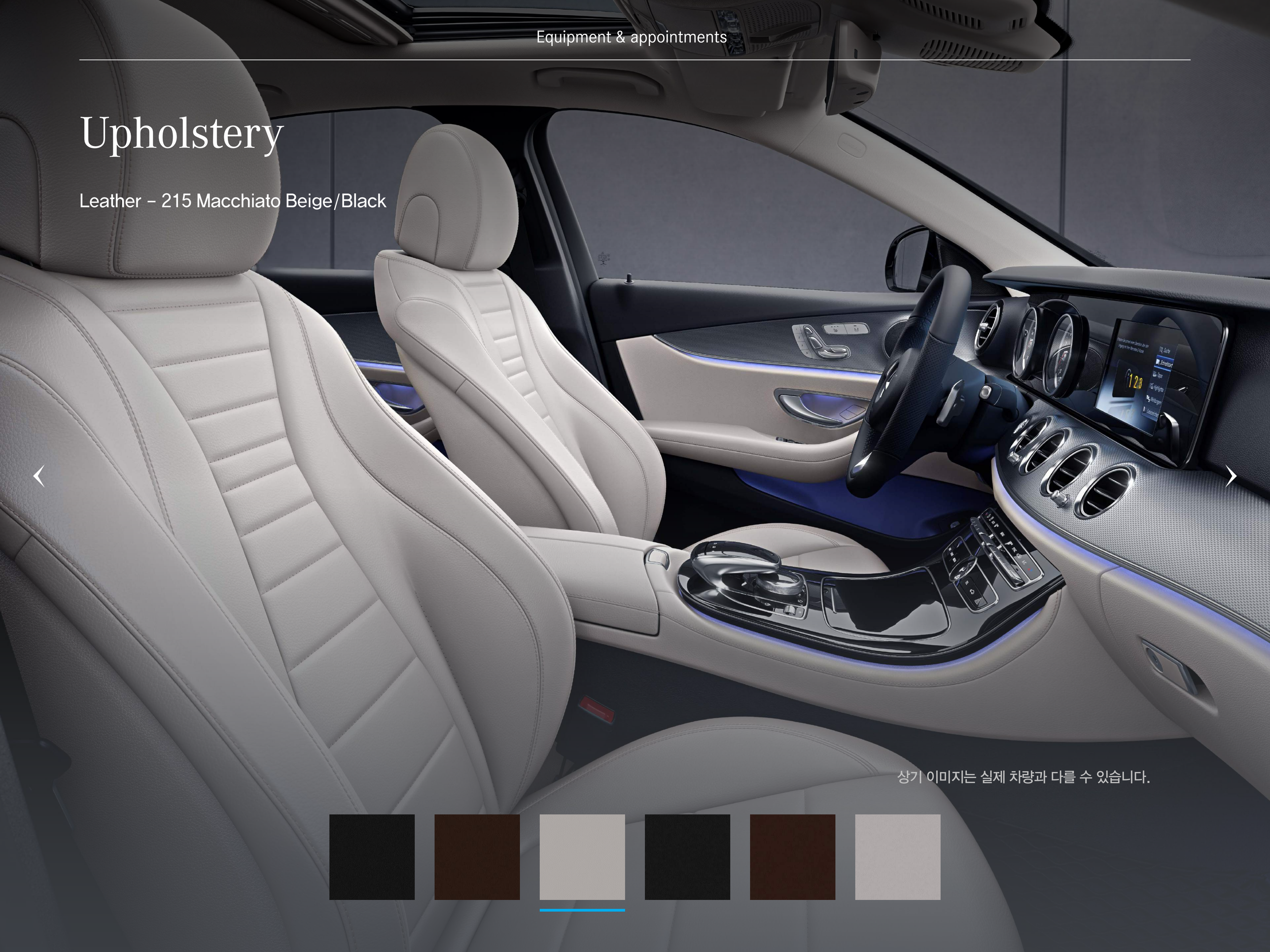

상기 이미지는 실제 차량과 다를 수 있습니다.

Upholstery

Nappa Leather – 801 Black

상기 이미지는 실제 차량과 다를 수 있습니다.

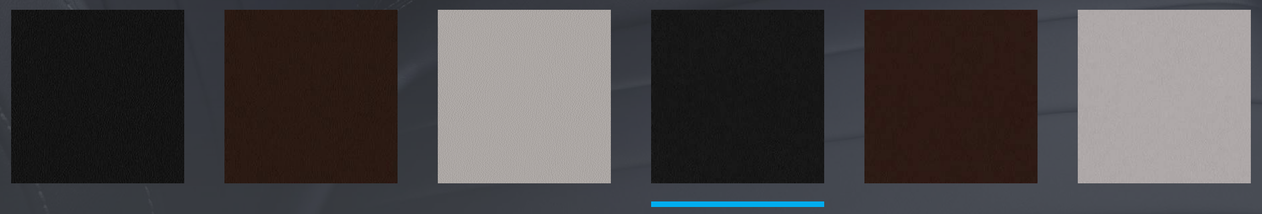

Upholstery

Nappa Leather – 814 Nut brown/Espresso Brown

상기 이미지는 실제 차량과 다를 수 있습니다.

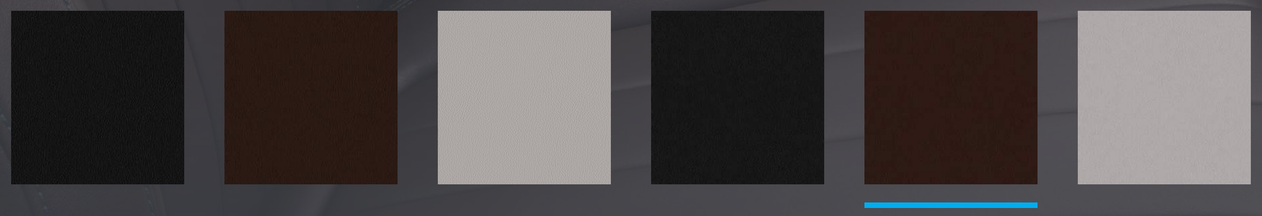

Upholstery

Nappa Leather – 815 Macchiato Beige/Espresso Brown

상기 이미지는 실제 차량과 다를 수 있습니다.

Trim

736 Open-Pore Black Ash Wood Trim (Avantgarde 모델 기본 사양 / Exclusive 모델 선택사양)

상기 이미지는 실제 차량과 다를 수 있습니다.

Trim

H09 Open-Pore Light Brown Ash Wood Trim (Exclusive 모델 기본사양)

상기 이미지는 실제 차량과 다를 수 있습니다.

Trim

H64 Metal-Weave Trim (E 300 / E300 4MATIC 선택사양)

상기 이미지는 실제 차량과 다를 수 있습니다.

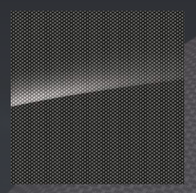

Paintwork

NON-METALLIC PAINTS – 040 black

상기 이미지는 실제 차량과 다를 수 있습니다.

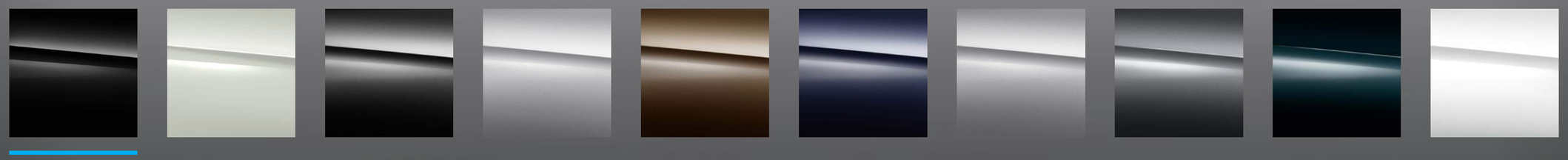

Paintwork

NON-METALLIC PAINTS – 149 Polar White

상기 이미지는 실제 차량과 다를 수 있습니다.

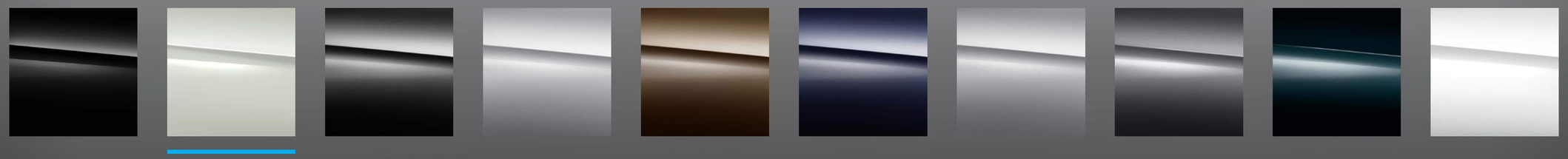

Paintwork

METALLIC PAINTS – 197 Obsidian Black

상기 이미지는 실제 차량과 다를 수 있습니다.

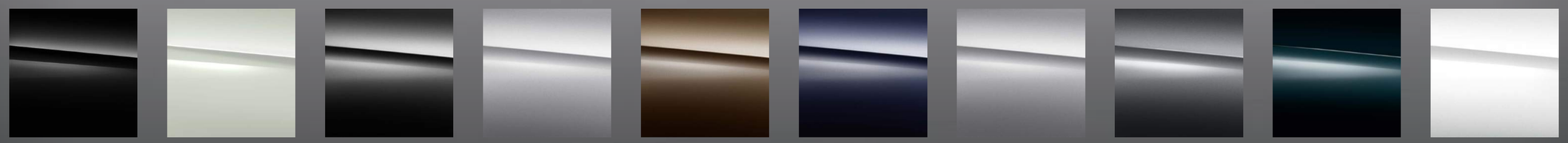

Paintwork

METALLIC PAINTS – 775 Iridium Silver

상기 이미지는 실제 차량과 다를 수 있습니다.

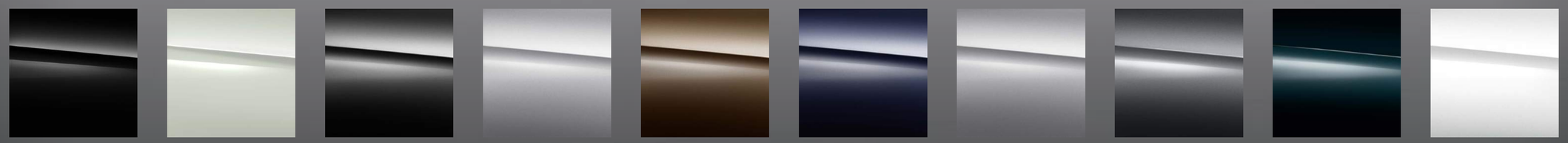

Paintwork

METALLIC PAINTS – 796 Citrine Brown

상기 이미지는 실제 차량과 다를 수 있습니다.

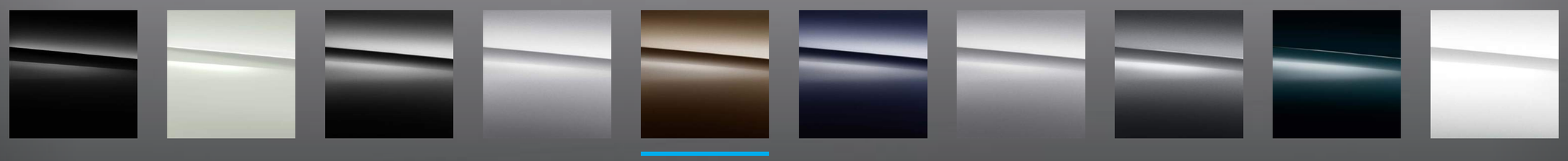

Paintwork

METALLIC PAINTS – 890 Cavansite Blue

상기 이미지는 실제 차량과 다를 수 있습니다.

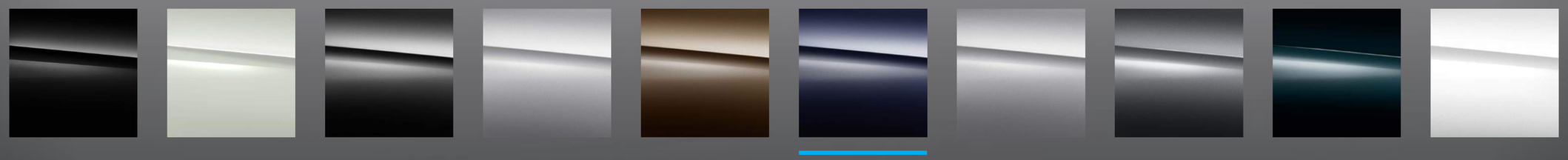

Paintwork

METALLIC PAINTS – 988 Diamond Silver

상기 이미지는 실제 차량과 다를 수 있습니다.

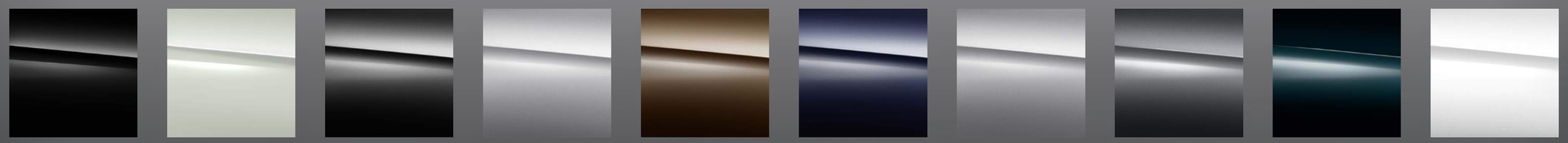

Paintwork

METALLIC PAINTS – 992 Selenite Grey

상기 이미지는 실제 차량과 다를 수 있습니다.

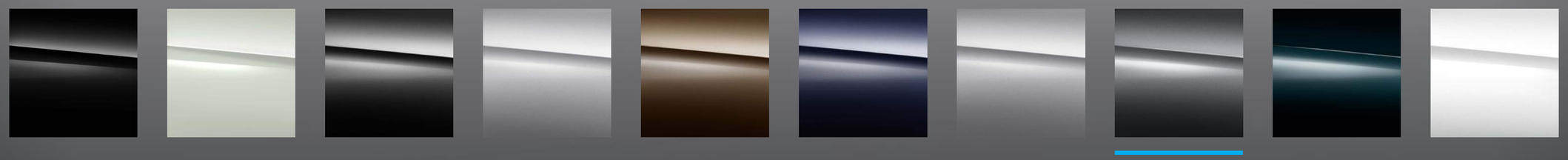

Paintwork

METALLIC PAINTS – 997 Kallaite Green

상기 이미지는 실제 차량과 다를 수 있습니다.

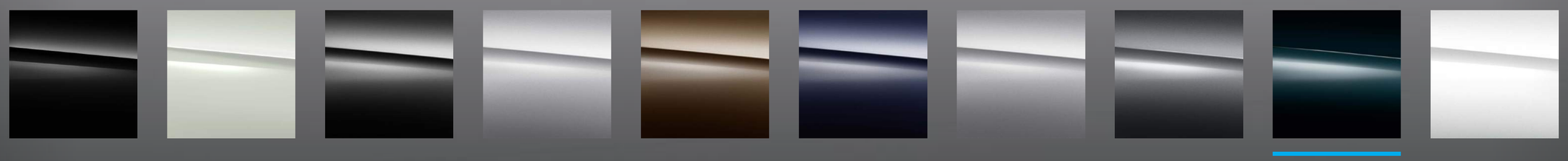

Paintwork

SPECIAL PAINTS – 799 Designo Diamond White Bright (유료 색상)

상기 이미지는 실제 차량과 다를 수 있습니다.

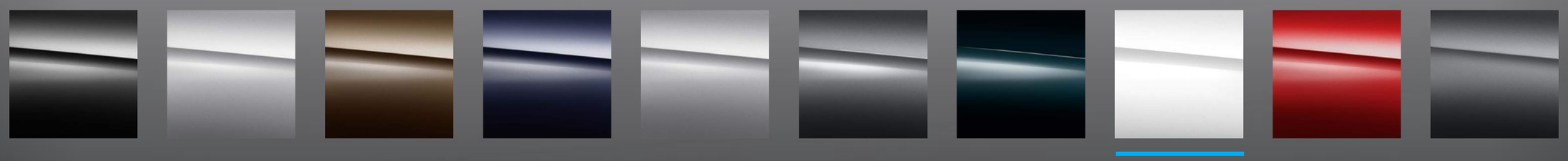

Paintwork

SPECIAL PAINTS – 996 Designo Hyacinth Red Metallic (유료 색상)

상기 이미지는 실제 차량과 다를 수 있습니다.

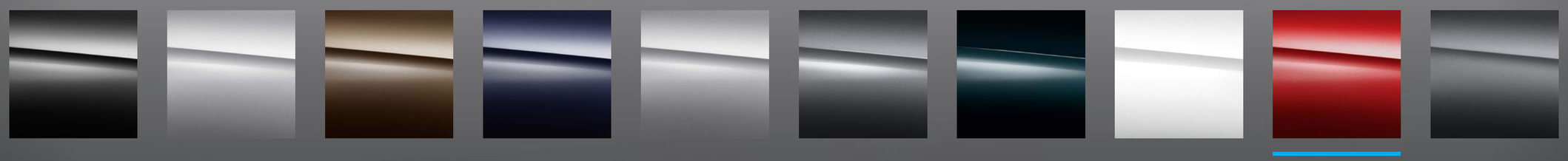

Paintwork

SPECIAL PAINTS – 297 Designo Selenite Grey Magno (유료 색상)

상기 이미지는 실제 차량과 다를 수 있습니다.

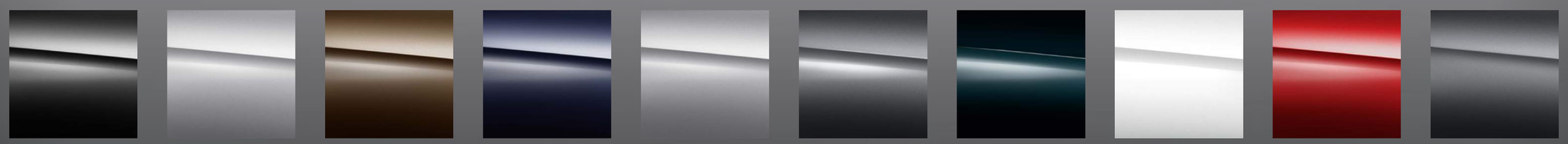

Option list

Model 1 | Model 2

	사양	E 300 AV	E 300 EX	E 300 AV Intelligent Drive (출시한정)	E 300 4MATIC AV
Driving	엔진	M 274, L/4 가솔린	M 274, L/4 가솔린	M 274, L/4 가솔린	M 274, L/4 가솔린
	구동 방식	후륜	후륜	후륜	사륜
	변속기	9G-TRONIC	9G-TRONIC	9G-TRONIC	9G-TRONIC
	서스펜션	AGILITY CONTROL (Lowered)	AGILITY CONTROL (Comfort)	AGILITY CONTROL (Lowered)	AGILITY CONTROL (Lowered)
	디젤 입자상 물질 필터(DPF)	–	–	–	–
	ECO start/stop	S	S	S	S
	스티어링	Direct-Steer system	Direct-Steer system	Direct-Steer system	Direct-Steer system
	크루즈 컨트롤	S	S	S	S
	스페어타이어	런플랫 타이어	런플랫 타이어	런플랫 타이어	런플랫 타이어
	휠	18" 5-스포크	18" 5-트윈스포크	18" 5-트윈스포크	18" 5-스포크
Seats	가죽	S	Nappa	S	S
	메모리 패키지	앞좌석	앞좌석	앞좌석	앞좌석
	열선시트	앞좌석/뒷좌석	앞좌석/뒷좌석	앞좌석/뒷좌석	앞좌석/뒷좌석
	통풍시트	앞좌석	앞좌석	–	앞좌석
	접이식시트	S	S	S	S
	ISOFIX	뒷좌석	뒷좌석	뒷좌석	뒷좌석
Interior	트림	Open pore Black ash	Open pore light Brown ash	Open pore Black ash	Open pore Black ash
	인조/가죽 대쉬보드 마감	–	S	–	–
	선루프	파노라마	파노라마	파노라마	파노라마
	Widescreen Cockpit	S	S	–	S
	스티어링휠	가죽 (터치컨트롤 + 시프트 패들)	가죽 (터치컨트롤 + 시프트 패들)	가죽 (터치컨트롤 + 시프트 패들)	가죽 (터치컨트롤 + 시프트 패들)
	스티어링휠, 열선	S	S	–	S
	에어컨디셔너	S	S	S	S
	스모커 패키지	S	S	S	S
	아날로그 시계	S	S	S	S
Package	AMG 바디 스타일링	–	–	–	–
	패키지 1	Avantgarde Exterior	Exclusive Exterior	Avantgarde Exterior	Avantgarde Exterior
	패키지 2	Avantgarde Interior	Exclusive Interior	Avantgarde Interior	Avantgarde Interior
Telematics	내비게이션	한국형 통합 (본사 개발)	한국형 통합 (본사 개발)	한국형 통합 (본사 개발)	한국형 통합 (본사 개발)
	오디오	COMAND Online	COMAND Online	COMAND Online	COMAND Online
	Touchpad	S	S	S	S
	Head Up Display	S	S	S	S
	하이패스	S	S	S	S
	후방카메라	360도	360도	360도	360도
	TV(DMB)	S	S	S	S
Light & Sight	헤드라이트	MULTIBEAM LED	MULTIBEAM LED	MULTIBEAM LED	MULTIBEAM LED
	Adaptive Highbeam Assist	Plus	Plus	Plus	Plus
	Daytime Running Lamps	LED	LED	LED	LED
	눈부심 방지 사이드, 룸 미러	S	S	S	S
	레인 센서	S	S	S	S
	발광 도어 실 패널	S	S	S	S
	안개등	뒤	뒤	뒤	뒤
	앰비언트 라이트	S	S	S	S
	전동 접이식 사이드 미러	S	S	S	S
Safty & Comfort	Active bonnet	S	S	S	S
	ADAPTIVE BRAKE (HOLD 기능)	S	S	S	S
	Adaptive Brake Lights, Flashing	S	S	S	S
	Anti-Lock Braking System (ABS)	S	S	S	S
	ATTENTION ASSIST	S	S	S	S
	사각 지대 어시스트	S	S	Active	S
	Active Brake Assist	S	S	S (with cross-traffic function)	S
	DISTRONIC	–	–	Drive Pilot	–
	Evasive Steering Assist	–	–	S	–
	Electronic Stability Program (ESP)	S	S	S	S
	차선 유지 어시스트	–	–	Active	–
	KEYLESS-GO	S	S	S	S
	PARKTRONIC	Parking Pilot	Parking Pilot	Parking Pilot	Parking Pilot
	PRE-SAFE	S	S	S	S
	PRE-SAFE PLUS	–	–	S	–
	PRE-SAFE Impulse Side	–	–	S	–
	비상 삼각대	S	S	S	S
	에어백	9개	9개	9개	9개
	– 운전석/동반석	S	S	S	S
	– 무릎, 운전석	S	S	S	S
	– 사이드, 운전석/동반석	S	S	S	S
	– 사이드, 뒷좌석 좌/우	S	S	S	S
	– 창문, 좌/우	S	S	S	S
	타이어 공기압 경보 장치	S	S	S	S
	트렁크 자동 닫힘 장치	S	S	S	S
	파킹 브레이크	전자	전자	전자	전자
	핸즈프리 액세스	S	S	S	S

(S : 기본사양, - : 미적용) ※ 상기 옵션은 제품 개선을 위하여 사전에 예고 없이 변경될 수 있습니다.

Option list

Model 1 | Model 2

	사양	E 300 4MATIC AV Intelligent Drive (출시한정)	E 300 4MATIC EX	E 300 4MATIC EX Intelligent Drive (출시한정)
Driving	엔진	M 274, L/4 가솔린	M 274, L/4 가솔린	M 274, L/4 가솔린
	구동 방식	사륜	사륜	사륜
	변속기	9G-TRONIC	9G-TRONIC	9G-TRONIC
	서스펜션	AGILITY CONTROL (Lowered)	AGILITY CONTROL (Comfort)	AGILITY CONTROL (Comfort)
	디젤 입자상 물질 필터(DPF)	–	–	–
	ECO start/stop	S	S	S
	스티어링	Direct-Steer system	Direct-Steer system	Direct-Steer system
	크루즈 컨트롤	S	S	S
	스페어타이어	런플랫 타이어	런플랫 타이어	런플랫 타이어
	휠	18" 5-트윈스포크	18" 5-트윈스포크	18" 5-트윈스포크
Seats	가죽	S	Nappa	Nappa
	메모리 패키지	앞좌석	앞좌석	앞좌석
	열선시트	앞좌석/뒷좌석	앞좌석/뒷좌석	앞좌석/뒷좌석
	통풍시트	–	앞좌석	–
	접이식시트	S	S	S
	ISOFIX	뒷좌석	뒷좌석	뒷좌석
Interior	트림	Open pore Black ash	Open pore light Brown ash	Open pore Black ash
	인조/가죽 대쉬보드 마감	–	S	S
	선루프	파노라마	파노라마	파노라마
	Widescreen Cockpit	S	S	S
	스티어링휠	가죽 (터치컨트롤 + 시프트 패들)	가죽 (터치컨트롤 + 시프트 패들)	가죽 (터치컨트롤 + 시프트 패들)
	스티어링휠, 열선	–	S	–
	에어컨디셔너	S	S	S
	스모커 패키지	S	S	S
	아날로그 시계	S	S	S
Package	AMG 바디 스타일링	–	–	–
	패키지 1	Avantgarde Exterior	Exclusive Exterior	Exclusive Exterior
	패키지 2	Avantgarde Interior	Exclusive Interior	Exclusive Interior
Telemat-ics	내비게이션	한국형 통합 (본사 개발)	한국형 통합 (본사 개발)	한국형 통합 (본사 개발)
	오디오	COMAND Online	COMAND Online	COMAND Online
	Touchpad	S	S	S
	Head Up Display	S	S	S
	하이패스	S	S	S
	후방카메라	360도	360도	360도
	TV(DMB)	S	S	S
Light & Sight	헤드라이트	MULTIBEAM LED	MULTIBEAM LED	MULTIBEAM LED
	Adaptive Highbeam Assist	Plus	Plus	Plus
	Daytime Running Lamps	LED	LED	LED
	눈부심 방지 사이드, 룸 미러	S	S	S
	레인 센서	S	S	S
	발광 도어 실 패널	S	S	S
	안개등	뒤	뒤	뒤
	앰비언트 라이트	S	S	S
	전동 접이식 사이드 미러	S	S	S
Safty & Comfort	Active bonnet	S	S	S
	ADAPTIVE BRAKE (HOLD 기능)	S	S	S
	Adaptive Brake Lights, Flashing	S	S	S
	Anti-Lock Braking System (ABS)	S	S	S
	ATTENTION ASSIST	S	S	S
	사각 지대 어시스트	Active	S	Active
	Active Brake Assist	S (with cross-traffic function)	S	S (with cross-traffic function)
	DISTRONIC	Drive Pilot	–	Drive Pilot
	Evasive Steering Assist	S	–	S
	Electronic Stability Program (ESP)	S	S	S
	차선 유지 어시스트	Active	–	Active
	KEYLESS-GO	S	S	S
	PARKTRONIC	Parking Pilot	Parking Pilot	Parking Pilot
	PRE-SAFE	S	S	S
	PRE-SAFE PLUS	S	–	S
	PRE-SAFE Impulse Side	S	–	S
	비상 삼각대	S	S	S
	에어백	9개	9개	9개
	– 운전석/동반석	S	S	S
	– 무릎, 운전석	S	S	S
	– 사이드, 운전석/동반석	S	S	S
	– 사이드, 뒷좌석 좌/우	S	S	S
	– 창문, 좌/우	S	S	S
	타이어 공기압 경보 장치	S	S	S
	트렁크 자동 닫힘 장치	S	S	S
	파킹 브레이크	전자	전자	전자
	핸즈프리 액세스	S	S	S

(S : 기본사양, – : 미적용) ※ 상기 옵션은 제품 개선을 위하여 사전에 예고 없이 변경될 수 있습니다.

Technical Data

Model 1 | 타이어 등급

사양	E 300	E 300 4MATIC
엔진형식	직렬/4기통	직렬/4기통
배기량 (cc)	1991	1991
최고출력 (hp/rpm)	245/5500	245/5500
최대토크 (kg.m/rpm)	37.7/1300–4000	37.7/1300–4000
압축비 (:1)	9.8	9.8
가속력 (0–>100km/h : 초)	6.2	N/A
최고속도 (km/h)	250	N/A
차량중량 (kg)	1740	1790
변속기	9G–TRONIC	9G–TRONIC
타이어 사이즈 (F)	245/45 R18	245/45 R18
타이어 사이즈 (R)	245/45 R18	245/45 R18
연료탱크 (ℓ)	66	66
복합연비 (km/ℓ)	10.8 (4등급)	10.3 (4등급)
도심연비 (km/ℓ)/ 고속도로연비 (km/ℓ)	9.6/12.6	9.3/12
CO2 배출 (g/km)	161	169

· 본 카다로그에 수록된 제품사양 및 제원은 제품개선을 위하여 사전에 예고없이 변경될 수 있습니다. ·효율적인 사용방법 : 경제속도 정속주행, 급발진, 급가속 금지
· 위 연비는 표준모드에 의한 표준연비로서 도로상태, 운전방법, 차량전재 및 정비상태 등에 따라 실주행 연비와 차이가 있습니다.
· 본 사양은 인증용 차량의 제원이므로 실제 구입하신 차와 사양 및 제원에서 차이가 날 수 있습니다.

Technical Data

Model T 미니어처 조립 참고

제조사	차량 차종	모델명	색번	휘발유용 참고	디젤엔진용 참고
CONTINENTAL	A-Class	SUV CONTACT S	235/55 R18 101	3	2
CONTINENTAL	B-Class	CONT ECO CONTACT S	235/50 R18 97	3	2
GOODYEAR	B-Class	EFFICIENT GRIP SUV	235/55 R18 97 MOE	3	2
YOKOHAMA	C-Class	ADVAN SPORT V105	235/50 R18 97	3	2
PIRELLI	C-Class	CINTURATO P7	235/50 R18 97	4	2
Pirelli	C-Class	CINTURATO P7	235/50 R18 97 MOE	4	2
Pirelli	C-Class	CINTURATO P7	235/50 R18 97V XL MOE	5	2
CONTINENTAL	C-Class	CONTI 404 CONTACT	235/55 R18 98V	5	2
CONTINENTAL	C-Class	CONTI 404 CONTACT	235/55 R18 98V AO	5	2
CONTINENTAL	C-Class	CONTI PREMIUM CONTACT 2	235/55 R18 98V	5	2
CONTINENTAL	C-Class	CONTI CROSS CONTACT UHP	235/55 R18 100V	5	2
CONTINENTAL	C-Class	CONTI CROSS CONTACT UHP	235/55 R18 100V AO	5	2
CONTINENTAL	C-Class	CONTI PREMIUM CONTACT 2	235/55 R18 100V	5	2
CONTINENTAL	C-Class	CONTI SPORT CONTACT 3	235/40 R18 95Y XL	3	2
CONTINENTAL	C-Class	CONTI SPORT CONTACT 3	235/40 R18 95Y	3	2
CONTINENTAL	C-Class	CONTI SPORT CONTACT 3	235/40 R18 95Y MOE	3	2
CONTINENTAL	C-Class	CONTI SPORT CONTACT 3	235/35 R19 91Y XL	3	2
CONTINENTAL	C-Class	CONTI SPORT CONTACT 5	235/35 R19 91Y XL MOE	3	2
CONTINENTAL	C-Class	CONTI SPORT CONTACT 5	235/35 R19 91Y	3	2
DUNLOP	C-Class	SP SPORT MAXX GT	235/35 R19 91Y XL MOE	3	2
PIRELLI	C-Class	P ZERO	235/35 R19 91Y XL	3	2
BRIDGESTONE	C-Class	POTENZA S001	235/35 R19 91Y XL MOE	4	2
BRIDGESTONE	C-Class	POTENZA S001	235/35 R19 91Y XL MOE	5	2
MICHELIN	C-Class	PILOT SPORT 3	235/35 R19 91Y XL MOE	5	2
PIRELLI	C-Class	P ZERO	235/35 R19 91Y XL MOE	5	2
MICHELIN	C-Class	PILOT SPORT 3	235/35 R19 91Y XL	5	2
MICHELIN	C-Class	PRIMACY 3	235/45 R17 97Y	3	2
MICHELIN	C-Class	PRIMACY 3	235/45 R17 97Y XL MOE	3	2
MICHELIN	C-Class	PILOT SPORT 3	235/45 R17 97Y	4	2
CONTINENTAL	C-Class	SPORT CONTACT 5	235/45 R17 97Y MOE	4	2
BRIDGESTONE	C-Class	POTENZA S001	235/45 R17 97Y MOE	4	2
MICHELIN	CLA	PRIMACY 3	235/45 R17 97Y	4	2
CONTINENTAL	CLA	SPORT CONTACT 5	235/45 R17 97Y	4	2
BRIDGESTONE	CLA	TURANZA T005	235/45 R17 97Y	4	2
YOKOHAMA	CLA	ADVAN SPORT V105	235/45 R17 97Y MOE	4	2
PIRELLI	CLE	CINTURATO P7	245/40 R17 90Y XL	3	2
CONTINENTAL	CLE	CONTI SPORT CONTACT 5P	245/40 R17 90Y XL	3	2
CONTINENTAL	CLE	CONTI SPORT CONTACT 5P	245/40 R17 90Y MOE XL	3	2
CONTINENTAL	CLE	CONTI SPORT CONTACT 5P	245/40 R17 90Y XL	3	2
CONTINENTAL	E-Class	CONTI PREMIUM CONTACT 2	235/55 R18 100V	3	2
MICHELIN	E-Class	PRIMACY HP	225/60 R18 100H	3	2
MICHELIN	E-Class	PRIMACY HP	225/60 R18 100H MOE	3	2
PIRELLI	E-Class Coupe/Cabriolet	CINTURATO P7	245/45 R17 95Y	4	2
CONTINENTAL	E-Class Coupe/Cabriolet	CONTI SPORT CONTACT 5	245/45 R17 95Y	4	2
CONTINENTAL	E-Class Coupe/Cabriolet	CONTI SPORT CONTACT 5	245/45 R17 95Y MOE	4	2
CONTINENTAL	E-Class Coupe/Cabriolet	CONTI SPORT CONTACT 5P	245/45 R17 95Y	4	2
CONTINENTAL	E-Class Coupe/Cabriolet	CONTI SPORT CONTACT 5P	245/45 R17 95Y MOE	4	2
CONTINENTAL	E-Class Coupe/Cabriolet	CONTI SPORT CONTACT 5P	245/40 R18 93Y	4	2
CONTINENTAL	E-Class Coupe/Cabriolet	CONTI SPORT CONTACT 5P	245/40 R18 93Y MOE	4	2
GOODYEAR	E-Class Coupe/Cabriolet	EFFICIENT GRIP	245/45 R17 95W	4	2
PIRELLI	E-Class Coupe/Cabriolet	P ZERO	245/40 R18 93Y XL	4	2
PIRELLI	E-Class Coupe/Cabriolet	P ZERO	245/40 R18 93Y XL MOE	4	2
BRIDGESTONE	E-Class Coupe/Cabriolet	POTENZA S001A	245/40 R18 93Y	4	2
BRIDGESTONE	E-Class Coupe/Cabriolet	POTENZA S001A	245/40 R18 93Y MOE	4	2
MICHELIN	E-Class Coupe/Cabriolet	PRIMACY HP	245/40 R18 93Y	4	2
MICHELIN	E-Class Coupe/Cabriolet	PRIMACY HP	245/40 R18 93Y MOE	4	2
MICHELIN	E-Class Coupe/Cabriolet	PRIMACY HP	245/45 R17 95Y	4	2
CONTINENTAL	E-Class Coupe/Cabriolet	SPORT CONTACT 5	245/35 R18 88Y XL	4	2
CONTINENTAL	E-Class Coupe/Cabriolet	SPORT CONTACT 5	245/35 R18 88Y XL	5	2
CONTINENTAL	E-Class Coupe/Cabriolet	SPORT CONTACT 5	245/35 R18 88Y	5	2
CONTINENTAL	E-Class Coupe/Cabriolet	SPORT CONTACT 5	245/35 R18 88Y MOE	5	2
YOKOHAMA	CLA	C-DRIVE 2 AC01	235/50 R18 97V	3	2
CONTINENTAL	CLA	SUV CONTACT	235/60 R17 102V AO	3	2
PIRELLI	Mercedes-AMG A 35 4MATIC	SCORPION ZERO ASIMMETRICO	245/40 R20 103Y XL	3	2
CONTINENTAL	Mercedes-AMG A 35 4MATIC	SPORT CONTACT 6P	255/35 R20 97Y XL	3	2
CONTINENTAL	Mercedes-AMG A 35 4MATIC	CONTI SPORT CONTACT 5P	255/35 R20 97Y XL MOE	3	2
CONTINENTAL	Mercedes-AMG C-Class	CONTI PRO CONTACT	235/45 R18 94W XL	4	2
CONTINENTAL	Mercedes-AMG C-Class	CONTI SPORT CONTACT 5P	235/35 R19 91Y XL	4	2
CONTINENTAL	Mercedes-AMG C-Class	CONTI SPORT CONTACT 5P	235/35 R19 91Y XL MOE	4	2
CONTINENTAL	Mercedes-AMG C-Class	CONTI SPORT CONTACT 5P	235/35 R19 91Y	4	2
PIRELLI	Mercedes-AMG C-Class	P ZERO	235/40 R18 95Y XL	4	2
PIRELLI	Mercedes-AMG C-Class	P ZERO	235/40 R18 95Y XL MOE	4	2
CONTINENTAL	Mercedes-AMG C-Class	SPORT CONTACT 5 SSR	245/35 R19 93Y XL MOE	4	2
CONTINENTAL	Mercedes-AMG C-Class	SPORT CONTACT 5 SSR	245/35 R19 93Y XL MOE	5	2
YOKOHAMA	Mercedes-AMG C-Class	ADVAN SPORT V105	235/35 R19 91Y	4	2
YOKOHAMA	Mercedes-AMG C-Class	ADVAN SPORT V105	235/35 R19 91Y MOE	4	2
YOKOHAMA	Mercedes-AMG C-Class	ADVAN SPORT V105	235/35 R19 91Y	5	2
CONTINENTAL	Mercedes-AMG E-Class	CONTI SPORT CONTACT 5P	255/35 R20 97Y XL MOE	3	2
CONTINENTAL	Mercedes-AMG E-Class	CONTI SPORT CONTACT 5P	255/35 R20 97Y XL	3	2
BRIDGESTONE	Mercedes-AMG E-Class	POTENZA S001	255/35 R20 97Y XL MOE	3	2
YOKOHAMA	Mercedes-AMG E-Class	ADVAN SPORT V105	255/35 R20 97Y	3	2
MICHELIN	Mercedes-AMG E-Class	PRIMACY HP	245/45 R17 95W	3	2
CONTINENTAL	Mercedes-AMG E-Class	SPORT CONTACT 5	245/45 R17 95Y XL	3	2
CONTINENTAL	Mercedes-AMG E-Class	SPORT CONTACT 5P	245/45 R17 95Y	3	2
CONTINENTAL	Mercedes-AMG E-Class	SPORT CONTACT 5P	245/45 R17 95Y MOE	3	2
CONTINENTAL	Mercedes-AMG GT	CONTI CROSS CONTACT UHP	305/40 R19 102V XL	3	2
CONTINENTAL	Mercedes-AMG GT	CONTI CROSS CONTACT UHP	305/40 R19 102V	3	2
CONTINENTAL	Mercedes-AMG GT	CONTI SPORT CONTACT 5P	305/40 R19 102Y XL	3	2
CONTINENTAL	Mercedes-AMG GT	CONTI SPORT CONTACT 5P	305/40 R19 102Y	3	2
GOODYEAR	Mercedes-AMG GT	EAGLE F1 SUPERSPORT S	305/40 R19 102Y XL MOE	3	2
BRIDGESTONE	Mercedes-AMG GT	DUELER H/P SPORT	255/50 R19 103W	3	2
BRIDGESTONE	Mercedes-AMG GT	DUELER H/P SPORT	255/50 R19 103W MOE	3	2
MICHELIN	Mercedes-AMG GT	LATITUDE TOUR HP	255/55 R18 104V	3	2
MICHELIN	Mercedes-AMG GT	LATITUDE TOUR HP	255/55 R18 104V MOE	3	2
PIRELLI	Mercedes-AMG GT	SCORPION VERDE	255/50 R19 103W	3	2
YOKOHAMA	Mercedes-AMG GT	ADVAN SPORT V105	255/50 R19 103W	3	2
CONTINENTAL	Mercedes-AMG GT	CONTI SPORT CONTACT 5	255/50 R19 103Y	3	2
CONTINENTAL	Mercedes-AMG GT	CONTI SPORT CONTACT 5	255/50 R19 103Y MOE	3	2
CONTINENTAL	Mercedes-AMG GT	CONTI SPORT CONTACT 5P	255/50 R19 103Y	3	2
CONTINENTAL	Mercedes-AMG GT	CONTI SPORT CONTACT 5P	255/50 R19 103Y MOE	3	2
CONTINENTAL	Mercedes-AMG GT	CONTI SPORT CONTACT 5P	255/40 R19 100Y XL	3	2
CONTINENTAL	Mercedes-AMG GT	CONTI SPORT CONTACT 5P	255/40 R19 100Y XL MOE	3	2
PIRELLI	Mercedes-AMG GT	P ZERO	255/50 R19 103Y XL	3	2
PIRELLI	Mercedes-AMG GT	P ZERO	255/50 R19 103Y XL MOE	3	2
PIRELLI	Mercedes-AMG GT	P ZERO	255/40 R19 100Y XL	3	2
PIRELLI	Mercedes-AMG GT	P ZERO	255/40 R19 100Y XL MOE	3	2
YOKOHAMA	Mercedes-AMG GT	ADVAN SPORT V105	255/50 R19 103Y	3	2
YOKOHAMA	Mercedes-AMG GT	ADVAN SPORT V105	255/50 R19 103Y MOE	3	2
YOKOHAMA	Mercedes-AMG GT	ADVAN SPORT V105	255/40 R19 100Y	3	2
YOKOHAMA	Mercedes-AMG GT	ADVAN SPORT V105	255/40 R19 100Y MOE	3	2
CONTINENTAL	Mercedes-AMG S-Class	CONTI SPORT CONTACT 5P	275/35 R20 102Y XL	3	2
CONTINENTAL	Mercedes-AMG S-Class	CONTI SPORT CONTACT 5P	275/35 R20 102Y XL MOE	3	2
CONTINENTAL	Mercedes-AMG S-Class	CONTI SPORT CONTACT 5P	275/35 R20 102Y	3	2
PIRELLI	Mercedes-AMG S-Class	P ZERO	275/35 R20 102Y XL	3	2
MICHELIN	Mercedes-AMG S-Class	PILOT SPORT PS2	275/40 R20 106Y	3	2
MICHELIN	Mercedes-AMG S-Class	PILOT SPORT PS2	275/40 R20 106Y XL	3	2
MICHELIN	Mercedes-AMG S-Class	PILOT SPORT PS2	275/40 R20 106Y XL MOE	3	2
BRIDGESTONE	Mercedes-AMG S-Class	POTENZA S001	245/40 R20 99Y XL MOE	3	2
BRIDGESTONE	Mercedes-AMG S-Class	POTENZA S001	245/40 R20 99Y XL MOE	4	2
BRIDGESTONE	Mercedes-AMG S-Class	POTENZA S001	275/40 R20 106Y MOE	3	2
BRIDGESTONE	Mercedes-AMG S-Class	POTENZA S001	275/40 R20 106Y XL MOE	3	2
MICHELIN	Mercedes-AMG S-Class	PRIMACY 3	245/40 R20 99Y	3	2
CONTINENTAL	Mercedes-AMG S-Class	SPORT CONTACT 3	245/40 R20 99Y XL	3	2
CONTINENTAL	Mercedes-AMG S-Class	SPORT CONTACT 3	275/40 R20 106Y	3	2
YOKOHAMA	EL	ADVAN SPORT V105	235/45 R18 98Y	3	2
YOKOHAMA	EL	ADVAN SPORT V105	235/45 R18 98Y MOE	3	2
YOKOHAMA	ELR	ADVAN SPORT V105	235/45 R18 98W	3	2
YOKOHAMA	ELR	ADVAN SPORT V105	235/45 R18 98W MOE	3	2
YOKOHAMA	ELR	ADVAN SPORT V105	235/50 R18 99W	3	2
YOKOHAMA	ELR	ADVAN SPORT V105	235/50 R18 99W MOE	3	2
YOKOHAMA	ELR	ADVAN SPORT V105	235/50 R18 99W	4	2
CONTINENTAL	ELR	CONTI PREMIUM CONTACT 2	235/50 R18 99V	4	2
CONTINENTAL	ELR	CONTI PREMIUM CONTACT 2	235/50 R18 99V MOE	4	2
CONTINENTAL	ELR	CONTI SPORT CONTACT 5	235/45 R18 98W	3	2
CONTINENTAL	ELR	CONTI SPORT CONTACT 5	235/45 R18 98W MOE	3	2
CONTINENTAL	ELR	CONTI SPORT CONTACT 5	235/50 R18 99W	3	2
CONTINENTAL	ELR	CONTI SPORT CONTACT 5	235/50 R18 99W MOE	3	2
CONTINENTAL	ELR	CONTI SPORT CONTACT 5	235/50 R18 99W	4	2
CONTINENTAL	ELR	CONTI SPORT CONTACT 5	235/50 R18 99W MOE	4	2
PIRELLI	ELR	P ZERO	235/50 R18 99W	3	2
PIRELLI	ELR	P ZERO	235/50 R18 99W MOE	3	2
MICHELIN	ELR	PILOT SPORT PS2	235/40 R18 95Y	3	2
MICHELIN	ELR	PILOT SPORT PS2	235/40 R18 95Y XL	3	2
MICHELIN	ELR	PILOT SPORT PS2	235/40 R18 95Y XL MOE	3	2
MICHELIN	ELR	PILOT SPORT PS2	235/40 R18 95Y	4	2
BRIDGESTONE	ELR	POTENZA S001	245/40 R18 93Y XL MOE	3	2
BRIDGESTONE	ELR	POTENZA S001	245/40 R18 93Y XL MOE	4	2
BRIDGESTONE	ELR	POTENZA S001	235/40 R18 95Y MOE	3	2
BRIDGESTONE	ELR	POTENZA S001	235/40 R18 95Y XL MOE	3	2
MICHELIN	ELR	PRIMACY 3	235/40 R18 95Y	3	2
CONTINENTAL	ELR	SPORT CONTACT 3	235/40 R18 95Y XL	3	2
CONTINENTAL	ELR	SPORT CONTACT 3	235/40 R18 95Y	3	2
YOKOHAMA	ELR	ADVAN SPORT V105	235/40 R18 95Y	3	2
YOKOHAMA	ELR	ADVAN SPORT V105	235/40 R18 95Y MOE	3	2
YOKOHAMA	ELR	ADVAN SPORT V105	235/50 R18 99W	3	2
YOKOHAMA	ELR	ADVAN SPORT V105	235/50 R18 99W MOE	3	2
YOKOHAMA	ELR	ADVAN SPORT V105	235/50 R18 99W	4	2
YOKOHAMA	ELR	ADVAN SPORT V105	235/50 R18 99W MOE	4	2
CONTINENTAL	ELR	CONTI PREMIUM CONTACT 2	235/50 R18 99V	3	2
CONTINENTAL	ELR	CONTI PREMIUM CONTACT 2	235/50 R18 99V MOE	3	2
CONTINENTAL	ELR	CONTI PREMIUM CONTACT 2	235/50 R18 99V	4	2
CONTINENTAL	ELR	CONTI PREMIUM CONTACT 2	235/50 R18 99V MOE	4	2
GOODYEAR	ELR	EAGLE F1 ASYMMETRIC 2	235/45 R18 94Y	3	2
GOODYEAR	ELR	EAGLE F1 ASYMMETRIC 2	235/45 R18 94Y MOE	3	2
GOODYEAR	ELR	EFFICIENTGRIP SUV	235/50 R18 97V	3	2
GOODYEAR	ELR	EFFICIENTGRIP SUV	235/50 R18 97V MOE	3	2
PIRELLI	ELR	P ZERO	235/45 R18 94Y	3	2
PIRELLI	ELR	P ZERO	235/45 R18 94Y MOE	3	2
PIRELLI	ELR	P ZERO	235/50 R18 97V	3	2
PIRELLI	ELR	P ZERO	235/50 R18 97V MOE	3	2
MICHELIN	ELR	PILOT SPORT 3	235/45 R18 94Y	3	2
BRIDGESTONE	ELR	POTENZA S001	245/45 R18 100Y XL MOE	3	2
BRIDGESTONE	ELR	POTENZA S001	235/40 R18 95Y XL MOE	3	2
BRIDGESTONE	ELR	POTENZA S001	235/40 R18 95Y MOE	3	2
BRIDGESTONE	ELR	POTENZA S001	235/40 R18 95Y	4	2
CONTINENTAL	ELR	PREMIUM CONTACT 6	235/40 R18 95Y XL	3	2
DUNLOP	ELR	SP SPORT MAXX GT	245/45 R18 100Y	3	2
DUNLOP	ELR	SP SPORT MAXX GT	235/40 R18 95Y XL MOE	3	2
DUNLOP	ELR	SP SPORT MAXX GT	235/40 R18 95Y XL	3	2
CONTINENTAL	CLA	EAGLE F1 ASYMMETRIC 3	225/40 R18 88Y XL	3	2
GOODYEAR	CLA	EAGLE F1 ASYMMETRIC 3	225/40 R18 88Y	3	2
GOODYEAR	CLA	ADVAN SPORT V105	225/40 R18 92Y	3	2
GOODYEAR	CLE	ADVAN SPORT V105	245/35 R19 93Y	4	2
GOODYEAR	CLE	EAGLE F1 ASYMMETRIC 2	245/35 R19 93Y XL	3	2
GOODYEAR	CLE	EAGLE F1 ASYMMETRIC 2	245/35 R19 93Y XL MOE	3	2
PIRELLI	CLE	P ZERO	245/35 R19 93Y XL	3	2
PIRELLI	CLE	P ZERO	245/35 R19 93Y XL MOE	3	2
PIRELLI	CLE	P ZERO	245/35 R19 93Y	3	2
PIRELLI	CLE	P ZERO	245/35 R19 93Y MOE	3	2
BRIDGESTONE	CLE	POTENZA S001	245/35 R19 93Y XL MOE	3	2
BRIDGESTONE	CLE	POTENZA S001	245/35 R19 93Y MOE	3	2
Mercedes-AMG A-Class					2
CONTINENTAL	Mercedes-AMG A-Class	CONTI SPORT CONTACT 5	245/35 R19 93Y XL	3	2
GOODYEAR	Mercedes-AMG A-Class	EAGLE F1 ASYMMETRIC 3	245/40 R20 99Y	3	2
GOODYEAR	Mercedes-AMG A-Class	EFFICIENTGRIP SUV	235/45 R19 99V	3	2
PIRELLI	Mercedes-AMG A-Class	P ZERO	245/40 R20 99Y XL	3	2
PIRELLI	Mercedes-AMG A-Class	P ZERO	245/40 R20 99Y	3	2
PIRELLI	Mercedes-AMG A-Class	P ZERO	245/35 R19 93Y XL	3	2
PIRELLI	Mercedes-AMG A-Class	P ZERO	245/35 R19 93Y	3	2
PIRELLI	Mercedes-AMG A-Class	P ZERO	235/45 R19 99V XL	3	2
PIRELLI	Mercedes-AMG A-Class	P ZERO	235/45 R19 99V	3	2
BRIDGESTONE	Mercedes-AMG A-Class	POTENZA S001	245/35 R19 93Y XL MOE	3	2
BRIDGESTONE	Mercedes-AMG A-Class	POTENZA S001	245/35 R19 93Y MOE	3	2
BRIDGESTONE	Mercedes-AMG A-Class	POTENZA S001	235/45 R19 99V XL MOE	3	2
BRIDGESTONE	Mercedes-AMG A-Class	POTENZA S001	235/45 R19 99V MOE	3	2
BRIDGESTONE	Mercedes-AMG A-Class	POTENZA S001	235/45 R19 99V	3	2
CONTINENTAL	Mercedes-AMG A-Class	PREMIUM CONTACT 6	235/45 R19 99V XL	3	2
DUNLOP	Mercedes-AMG A-Class	SP SPORT MAXX GT	245/35 R19 93Y XL	3	2
DUNLOP	Mercedes-AMG A-Class	SP SPORT MAXX GT	235/45 R19 99V XL	3	2
DUNLOP	Mercedes-AMG A-Class	SP SPORT MAXX GT	235/45 R19 99V	3	2
GOODYEAR	Mercedes-AMG A-Class	EAGLE F1 ASYMMETRIC 3	245/35 R19 93Y XL	3	2
GOODYEAR	Mercedes-AMG A-Class	EAGLE F1 ASYMMETRIC 3	245/35 R19 93Y	3	2
GOODYEAR	Mercedes-AMG A-Class	EFFICIENTGRIP SUV	235/45 R19 99V XL	3	2
GOODYEAR	Mercedes-AMG A-Class	EFFICIENTGRIP SUV	235/45 R19 99V	3	2
PIRELLI	Mercedes-AMG A-Class	P ZERO	245/35 R19 93Y	3	2
PIRELLI	Mercedes-AMG A-Class	P ZERO	235/45 R19 99V XL	3	2
PIRELLI	Mercedes-AMG A-Class	P ZERO	235/45 R19 99V	3	2
MICHELIN	Mercedes-AMG A-Class	PILOT SPORT 3	245/35 R19 93Y	3	2
MICHELIN	Mercedes-AMG A-Class	PILOT SPORT 3	235/45 R19 99V XL	3	2
MICHELIN	Mercedes-AMG A-Class	PILOT SPORT 3	235/45 R19 99V	3	2
DUNLOP	Mercedes-AMG A-Class	SP SPORT MAXX GT	245/35 R19 93Y XL	3	2
DUNLOP	Mercedes-AMG A-Class	SP SPORT MAXX GT	235/45 R19 99V XL	3	2
DUNLOP	Mercedes-AMG A-Class	SP SPORT MAXX GT	235/45 R19 99V	3	2
CONTINENTAL	B-Class	CROSSCONTACT LX SPORT	245/45 R20 103H	3	2
CONTINENTAL	B-Class	CROSSCONTACT LX SPORT	245/45 R20 103H MOE	3	2
PIRELLI	B-Class	SCORPION ATR	245/50 R20 102H	3	2
CONTINENTAL	Mercedes-AMG GT S	CONTI SPORT CONTACT 5	295/30 R19 100Y	3	2
CONTINENTAL	Mercedes-AMG GT S	CONTI SPORT CONTACT 5P	295/30 R19 100Y XL	3	2
MICHELIN	Mercedes-AMG GT S	PILOT SUPER SPORT	295/30 R19 100Y	3	2
MICHELIN	Mercedes-AMG GT S	PILOT SUPER SPORT	295/30 R19 100Y XL	3	2
CONTINENTAL	C-Class	CONTI SPORT CONTACT 5	245/35 R19 93Y XL	3	2
CONTINENTAL	C-Class	CONTI SPORT CONTACT 5	245/35 R19 93Y	3	2
GOODYEAR	C-Class	EFFICIENTGRIP PERFORMANCE	245/35 R19 93Y	3	2
MICHELIN	C-Class	PRIMACY 3	235/35 R19 91Y	3	2
MICHELIN	C-Class	PRIMACY 3	235/35 R19 91Y MOE	3	2
BRIDGESTONE	C-Class	TURANZA T005	235/35 R19 91Y	3	2
Bandvulcan	C-Class	VERTIGO BLACK EDITION	235/35 R19 91Y	3	2
MICHELIN	Mercedes-AMG C-Class	PILOT SUPER SPORT	245/35 R19 93Y	3	2
MICHELIN	Mercedes-AMG C-Class	PILOT SUPER SPORT	235/35 R19 91Y	3	2
MICHELIN	Mercedes-AMG C-Class	PILOT SUPER SPORT	235/35 R19 91Y MOE	3	2
CONTINENTAL	E-Class	CONTI SPORT CONTACT 5	245/35 R19 93Y XL	3	2
DUNLOP	E-Class	SP SPORT MAXX RT	235/35 R19 91Y	3	2
YOKOHAMA	E-Class	ADVAN SPORT V105	235/35 R19 91Y	3	2
YOKOHAMA	E-Class	C-DRIVE 2 AC01	235/35 R19 91Y XL	3	2
CONTINENTAL	E-Class	CONTI SPORT CONTACT 5	235/35 R19 91Y	3	2
CONTINENTAL	E-Class	CONTI SPORT CONTACT 5P	235/35 R19 91Y XL	3	2
CONTINENTAL	E-Class	CONTI SPORT CONTACT 5P	235/35 R19 91Y	3	2
GOODYEAR	E-Class	EAGLE F1 ASYMMETRIC 3	245/35 R19 93Y XL	3	2
GOODYEAR	E-Class	EAGLE F1 ASYMMETRIC 3	245/35 R19 93Y	3	2
GOODYEAR	E-Class	EFFICIENTGRIP	245/35 R19 93Y	3	2
MICHELIN	E-Class	PILOT SPORT 3	245/35 R19 93Y	3	2
BRIDGESTONE	E-Class	TURANZA T005	245/35 R19 93Y	3	2
BRIDGESTONE	E-Class	TURANZA T005	235/35 R19 91Y XL	3	2
BRIDGESTONE	E-Class	TURANZA T005	235/35 R19 91Y	3	2
BRIDGESTONE	E-Class	TURANZA T005	235/35 R19 91Y MOE	3	2
BRIDGESTONE	E-Class	TURANZA T005	235/35 R19 91Y	4	2
YOKOHAMA	E-Class	ADVAN SPORT V105	235/35 R19 91Y	3	2
YOKOHAMA	E-Class	ADVAN SPORT V105	235/35 R19 91Y MOE	3	2
PIRELLI	E-Class	CINTURATO P7	235/35 R19 91Y	3	2
PIRELLI	E-Class	CINTURATO P7	235/35 R19 91Y MOE	3	2
CONTINENTAL	A-Class	CONTIPREMIUMCONTACT 5	225/40 R18 92W	3	2
CONTINENTAL	A-Class	CONTIPREMIUMCONTACT 5	225/40 R18 92W MOE	3	2
CONTINENTAL	A-Class	PURE 95 FR	225/40 R18 92W	3	2
PIRELLI	A-Class	CINTURATO P7	225/40 R18 92W	3	2
PIRELLI	A-Class	CINTURATO P7	225/40 R18 92W MOE	3	2
DUNLOP	A-Class	SP SPORT MAXX GT	225/40 R18 92Y XL	3	2
BRIDGESTONE	A-Class	TURANZA T005	235/40 R18 95W	3	2
CONTINENTAL	CLA	CONTIPREMIUMCONTACT 5	235/40 R18 95W	3	2
CONTINENTAL	CLA	CONTIPREMIUMCONTACT 5	235/40 R18 95W MOE	3	2
CONTINENTAL	CLA	CONTIPREMIUMCONTACT 5	235/40 R18 95W	4	2
CONTINENTAL	CLA	CONTIPREMIUMCONTACT 5	235/40 R18 95W MOE	4	2
GOODYEAR	CLA	EAGLE F1 ASYMMETRIC 3	235/40 R18 95Y	3	2
GOODYEAR	CLA	EAGLE F1 ASYMMETRIC 3	235/40 R18 95Y MOE	3	2
GOODYEAR	CLA	EAGLE F1 ASYMMETRIC 3	235/40 R18 95Y	4	2
GOODYEAR	CLA	EAGLE F1 ASYMMETRIC 3	235/40 R18 95Y MOE	4	2
PIRELLI	CLA	P ZERO	235/40 R18 95Y XL	3	2
PIRELLI	CLA	P ZERO	235/40 R18 95Y XL MOE	3	2
PIRELLI	CLA	P ZERO	235/40 R18 95Y	3	2
PIRELLI	CLA	P ZERO	235/40 R18 95Y MOE	3	2
PIRELLI	CLA	P ZERO	235/40 R18 95Y	4	2
PIRELLI	CLA	P ZERO	235/40 R18 95Y MOE	4	2
PIRELLI	CLA	P ZERO	235/40 R18 95Y	5	2
PIRELLI	CLA	P ZERO	235/40 R18 95Y MOE	5	2
PIRELLI	CLA	P ZERO	235/40 R18 95Y	6	2
PIRELLI	CLA	P ZERO	235/40 R18 95Y MOE	6	2
PIRELLI	CLA	P ZERO	235/40 R18 95Y	7	2
PIRELLI	CLA	P ZERO	235/40 R18 95Y MOE	7	2
CONTINENTAL	Mercedes-AMG A-Class	CONTI SPORT CONTACT 5	245/35 R19 93Y	3	2
GOODYEAR	Mercedes-AMG A-Class	EAGLE F1 ASYMMETRIC 3	245/40 R20 99Y	3	2
GOODYEAR	Mercedes-AMG A-Class	EFFICIENTGRIP SUV	235/45 R19 99V	3	2
PIRELLI	Mercedes-AMG A-Class	P ZERO	245/40 R20 99Y	3	2
PIRELLI	Mercedes-AMG A-Class	P ZERO	245/35 R19 93Y	3	2
PIRELLI	Mercedes-AMG A-Class	P ZERO	235/45 R19 99V	3	2
PIRELLI	Mercedes-AMG A-Class	P ZERO	235/45 R19 99V	3	2
MICHELIN	Mercedes-AMG A-Class	PILOT SPORT 3	245/35 R19 93Y	3	2
MICHELIN	Mercedes-AMG A-Class	PILOT SPORT 3	235/45 R19 99V XL	3	2
MICHELIN	Mercedes-AMG A-Class	PILOT SPORT 3	235/45 R19 99V	3	2
DUNLOP	Mercedes-AMG A-Class	SP SPORT MAXX GT	245/35 R19 93Y XL	3	2
DUNLOP	Mercedes-AMG A-Class	SP SPORT MAXX GT	235/45 R19 99V XL	3	2
DUNLOP	Mercedes-AMG A-Class	SP SPORT MAXX GT	235/45 R19 99V	3	2
C

Dimensions

Front View

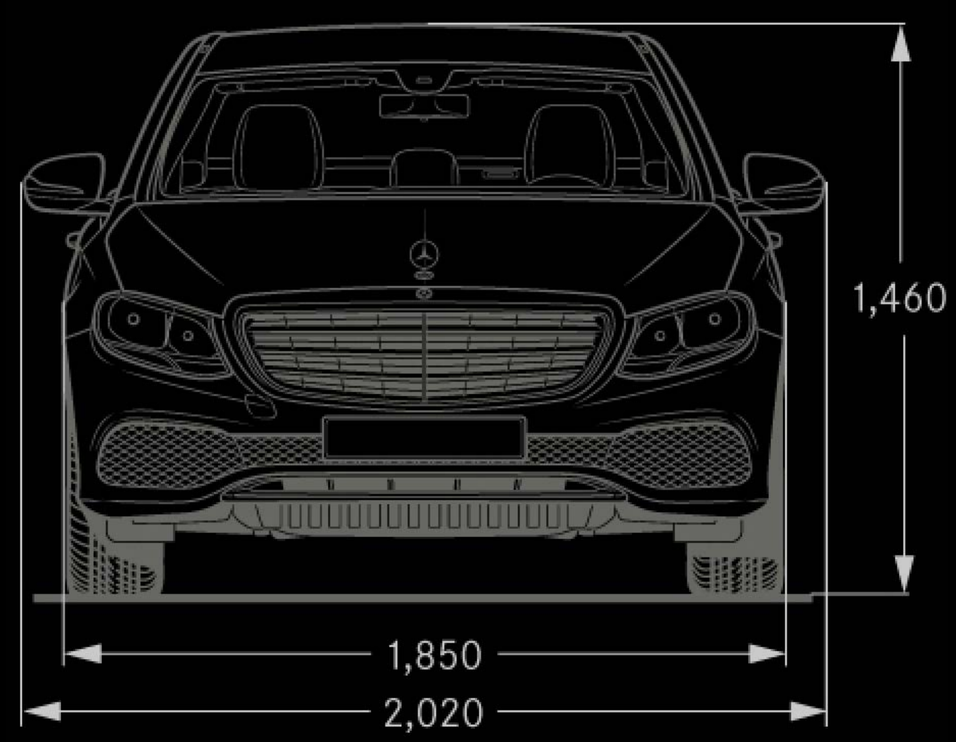

Rear View

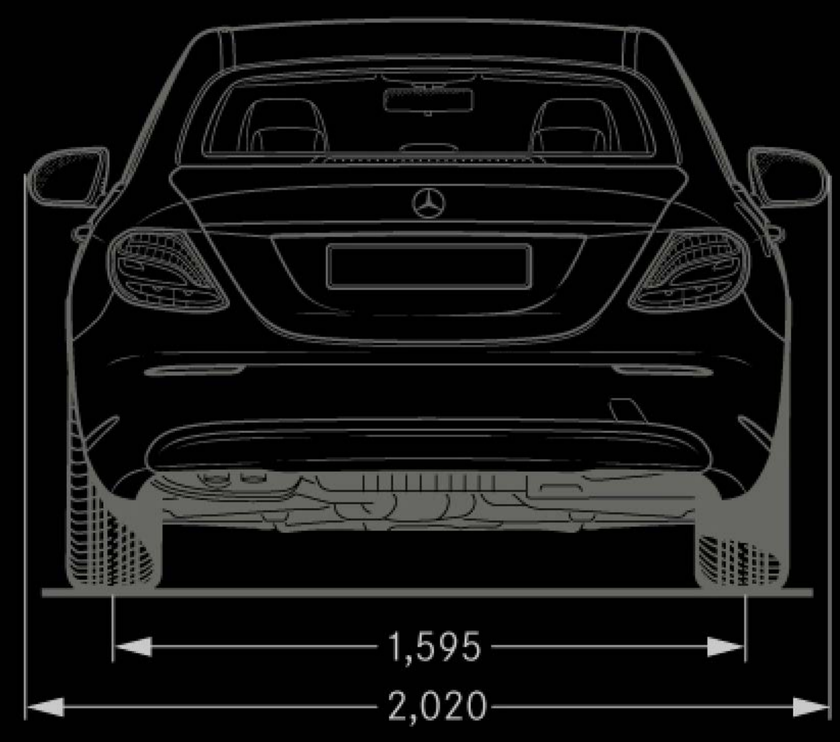

Left View

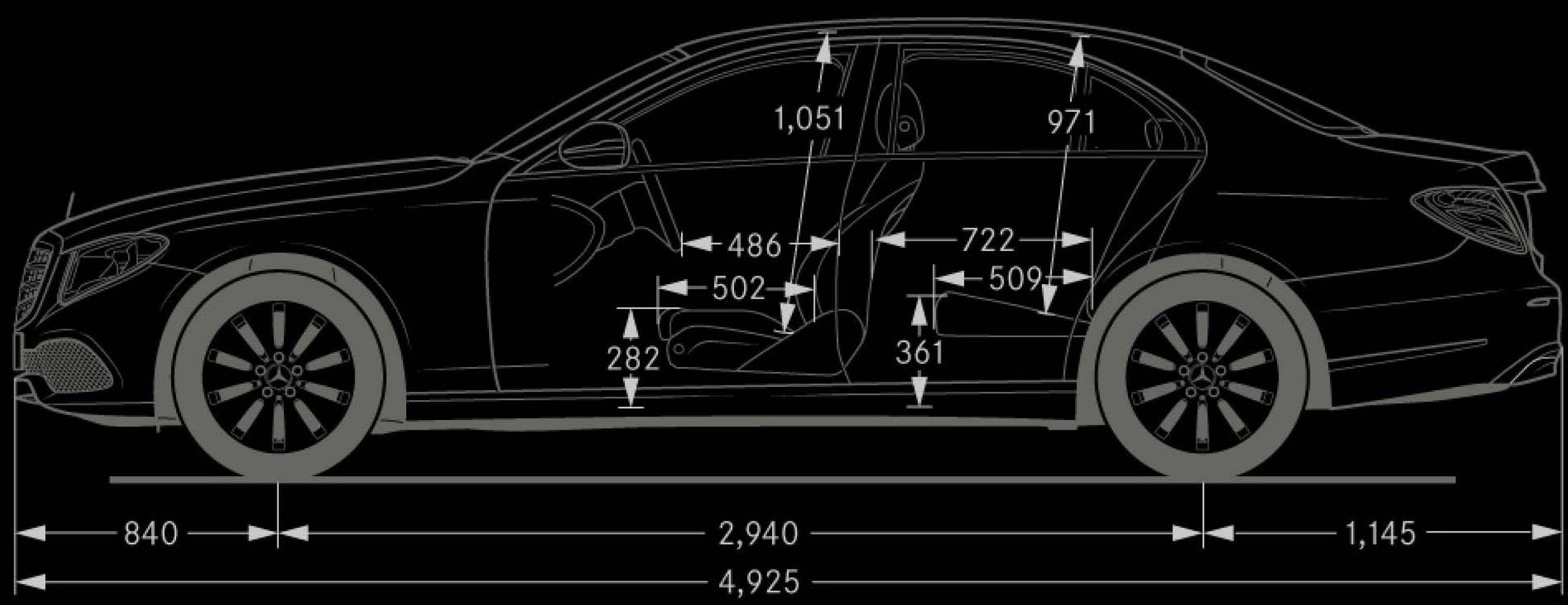

Top View

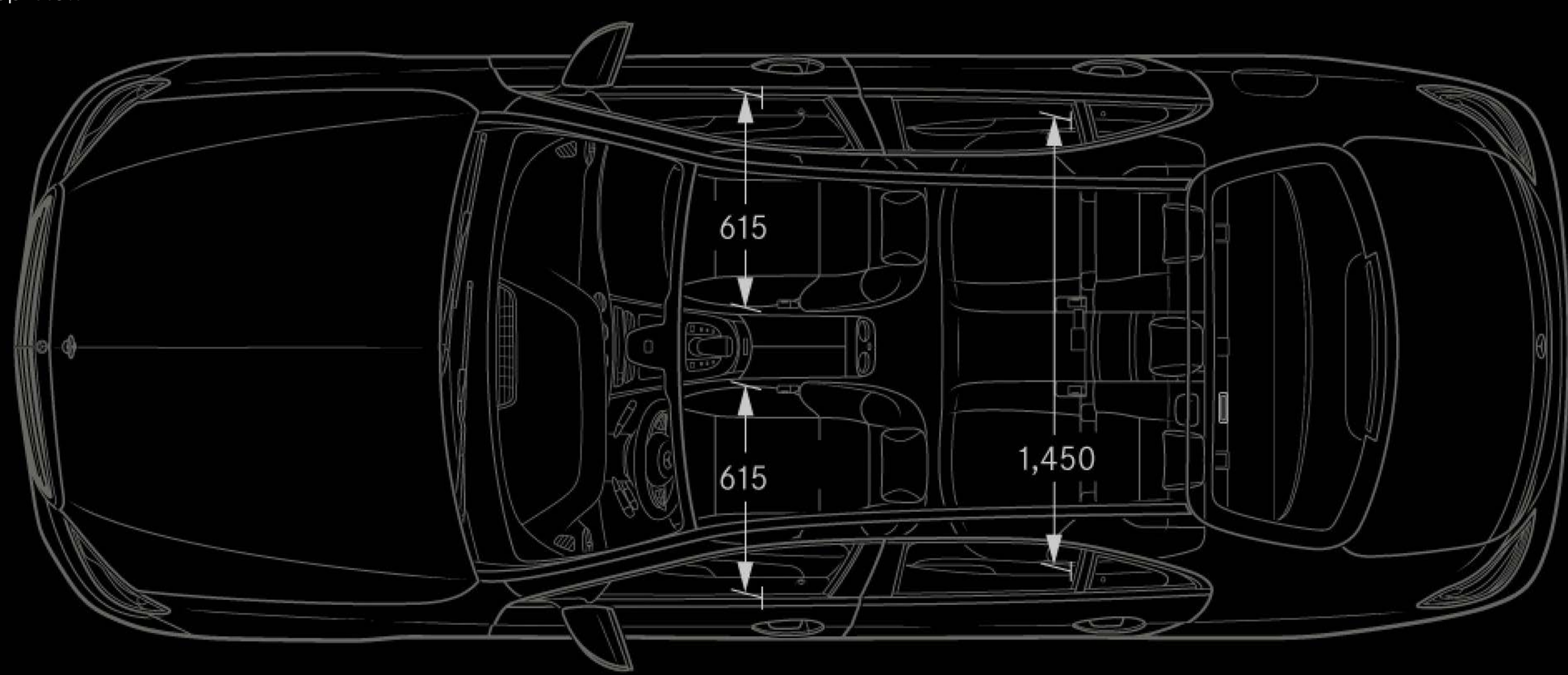

· 차량 구입 후 보증수리 및 순정부품 서비스를 위해 메르세데스-벤츠 공식 딜러임을 꼭 확인하시기 바랍니다.
· 본 사양은 인증용 차량의 제원이므로 실제 구입하신 차와 사양 및 제원에서 차이가 날 수 있으며, 제품 개선을 위하여 사전에 예고 없이 변경될 수 있습니다. 가까운 메르세데스-벤츠 공식 전시장에서 차량에 대한 최신 정보를 문의하시기 바랍니다.